（平成29年度）

平面図	縮尺	1/600（A4）	学校名	上長山小学校	調査番号	（都道府県）03	（市町村）301	（学校）0294	整理番号	281

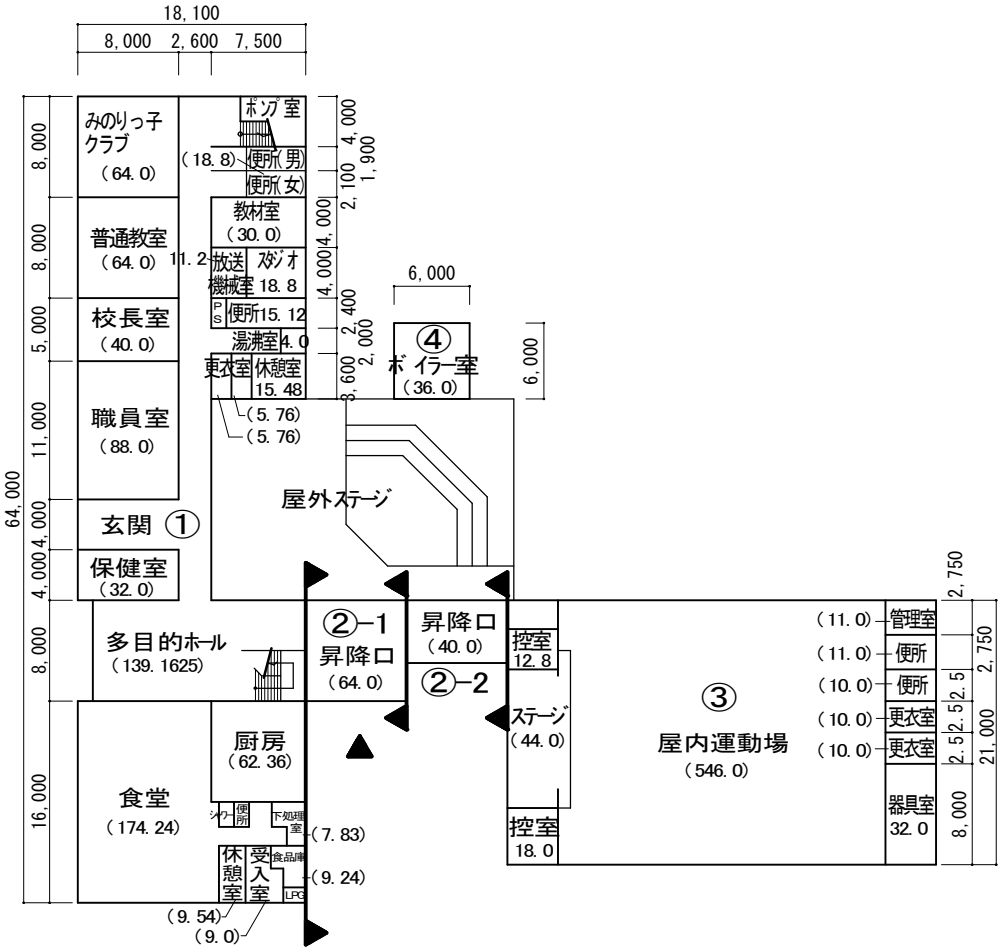

1 階平面図　1: 600

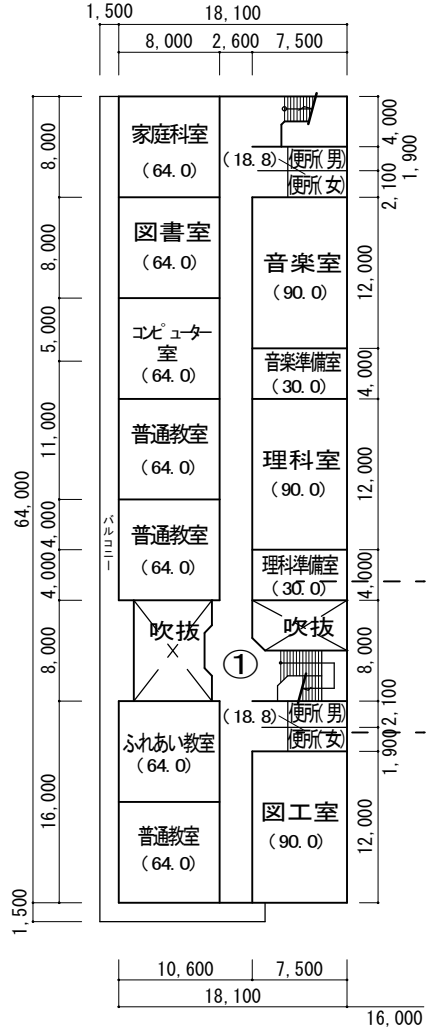

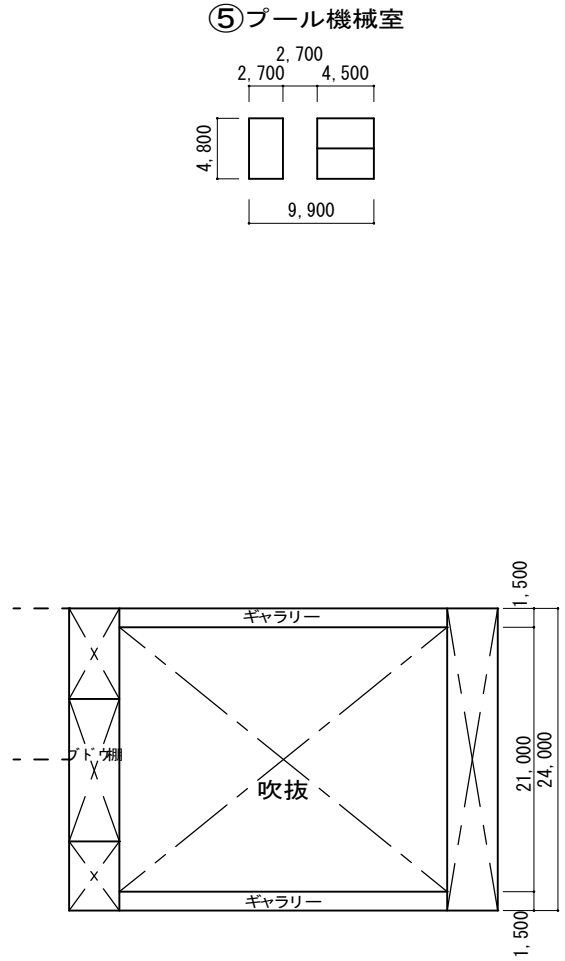

2 階平面図　1: 600

文部科学省