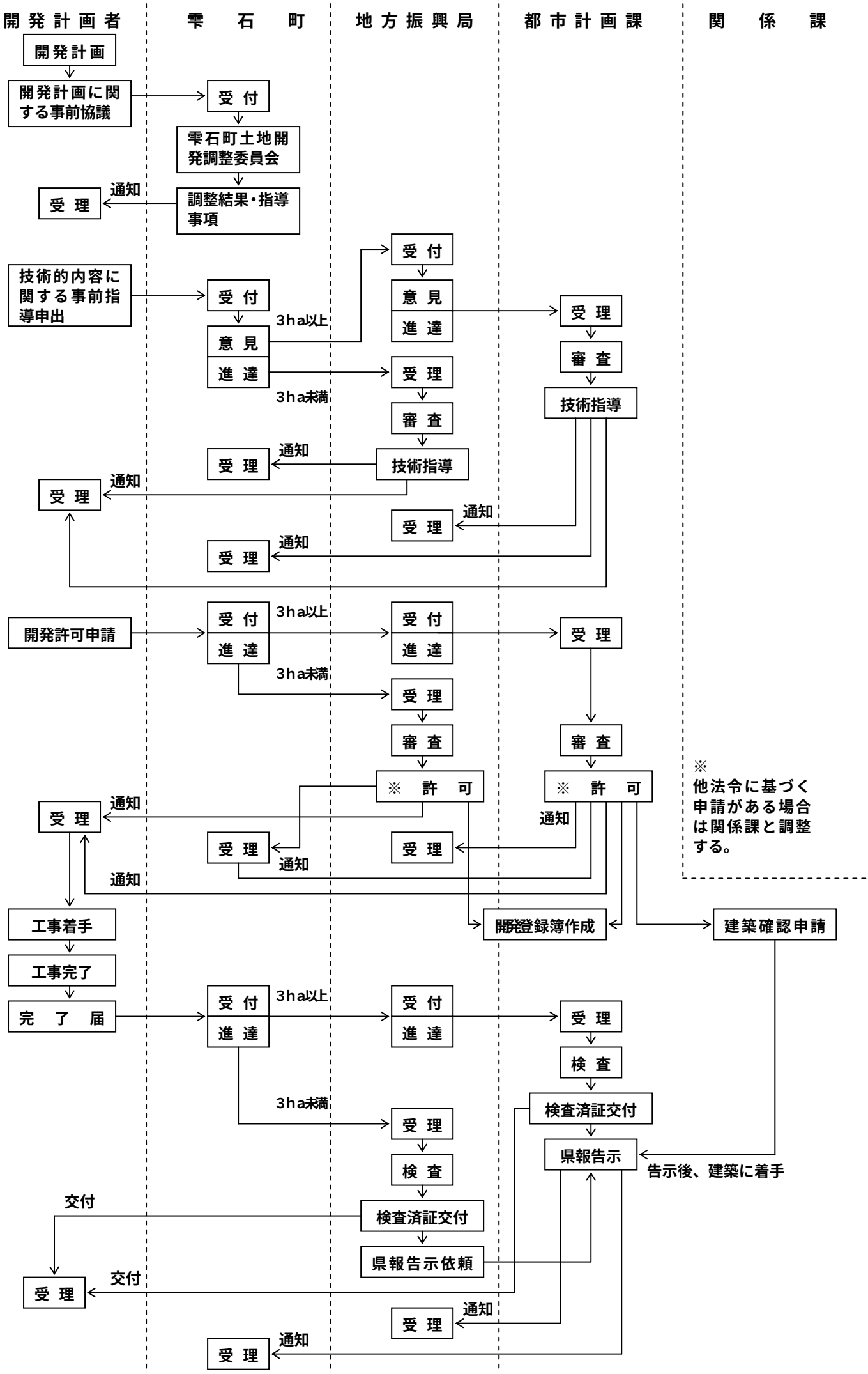
開発計画者
雫石町
地方振興局
都市計画課
関係課
開発計画
開発計画に関する事前協議
受付
雫石町土地開発調整委員会
調整結果・指導事項
通知
受理
技術的内容に関する事前指導申出
受付
意見
進達
3ha以上
3ha未満
受理
審査
技術指導
通知
受理
開発許可申請
※ 許可
※ 他法令に基づく申請がある場合は関係課と調整する。
開発登録簿作成
建築確認申請
工事着手
工事完了
完了届
検査
検査済証交付
県報告示
告示後、建築に着手
交付
県報告示依頼